FDV Dokument

3254624

AP14-O/2m Robust

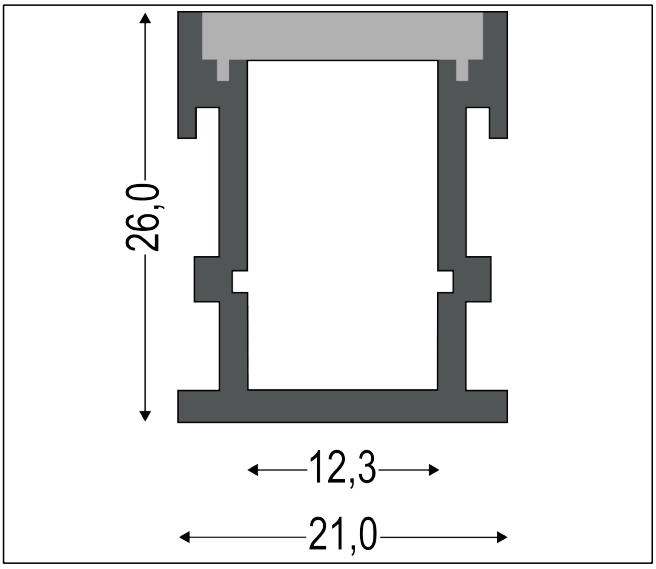

ETIM klasse:
EC002707

Materiale:
Alu

Farge:
Alu

Kan brukes til å felle ned i bakken eller der man ønsker ekstra solid deksling.
Høyden passer bra til de mest brukte terrassebordene som er på 28mm.
Det vil alltid komme kondens og vann i en alu.profil montert ute. Sørg for god drenering.
Bruk alltid LED-strip med høy IP- grad. (>IP66)

ETIM klasse: Tilbehør til lyskjede (EC002707)

ETIM versjon: 7.0

1	EF000215	Type tilbehør/reservedel	Profil (EV006658)

Produsent
BETEK NORGE AS
Juraveien 4
4656 Hamresanden

Org. nr. 980 832 481
Tlf 38 53 15 00
e-post: post@betek-norge.no